学校法人順天堂組織機構図
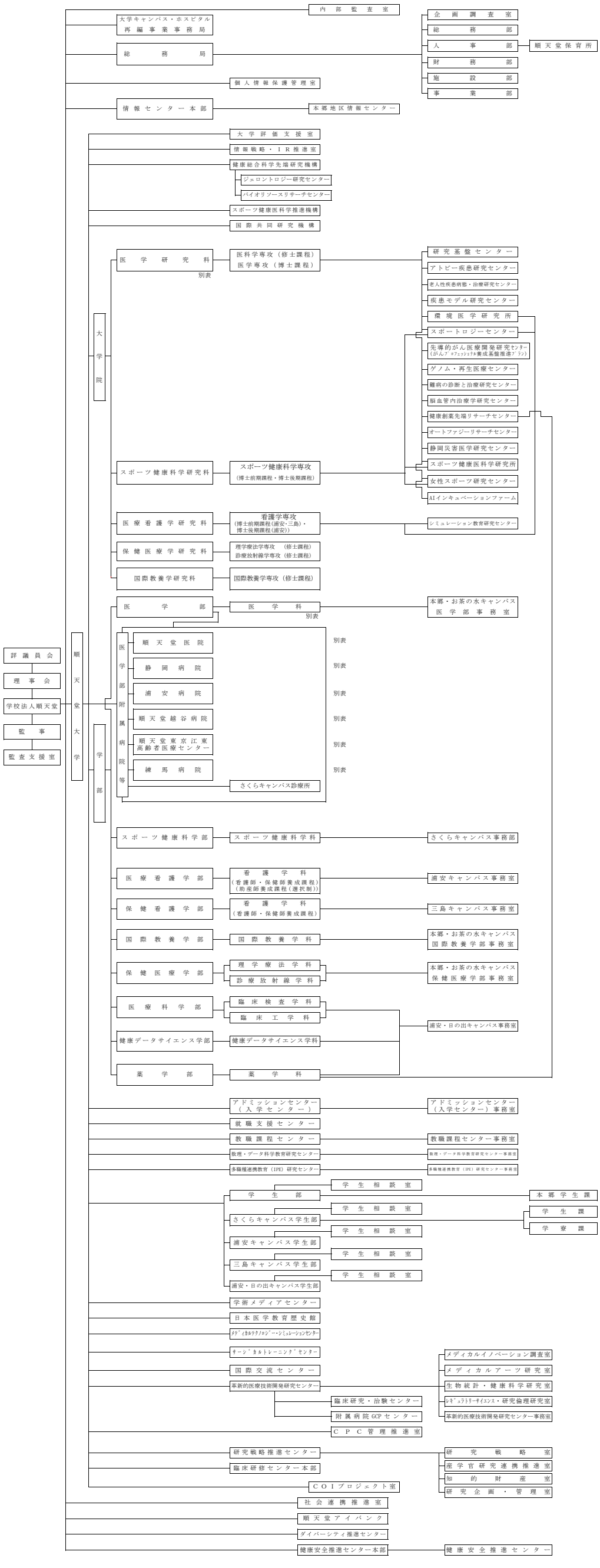
（令和6年4月1日）