学校法人順天堂組織機構図
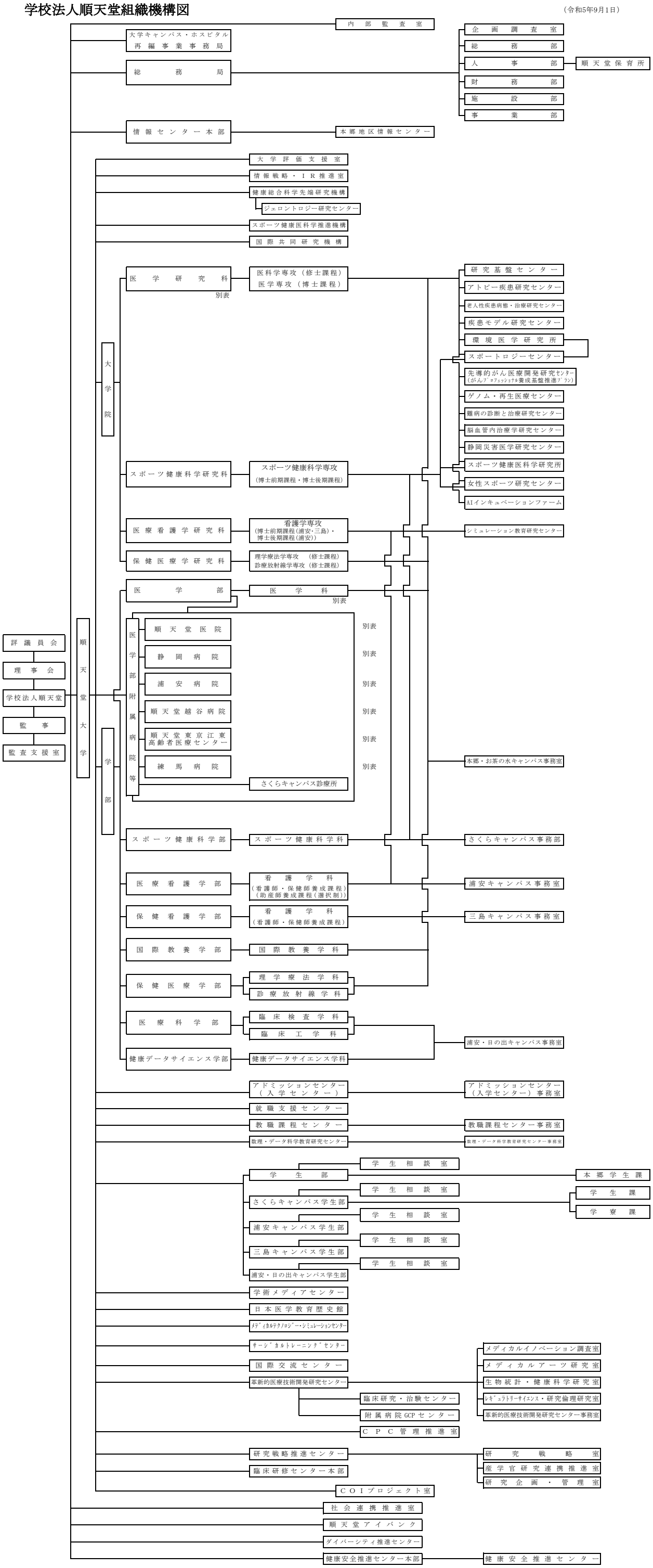
（令和5年9月1日）